ÓMEGAS ESTRUTURAIS

SISTEMA DE FURAÇÃO CONTINUA

DESIGNAÇÃO	PERFIL 2D	PERFIL 3D
Ω80	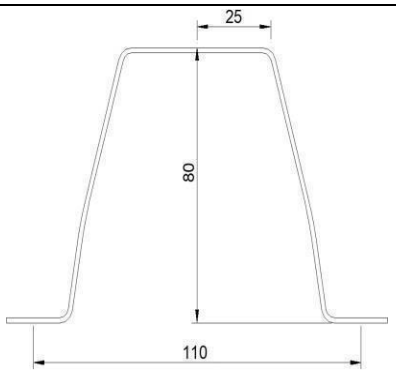	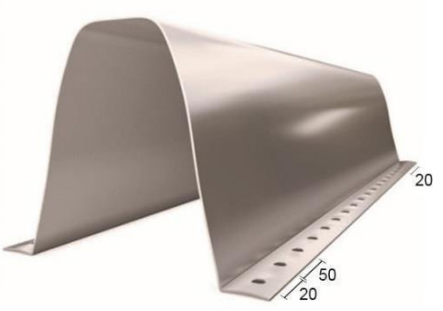
Ω100	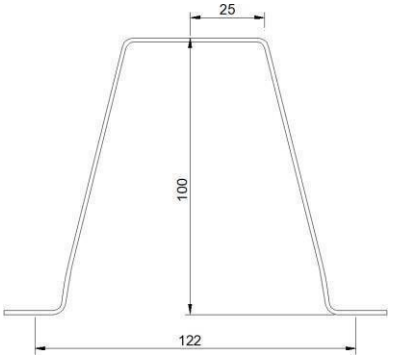	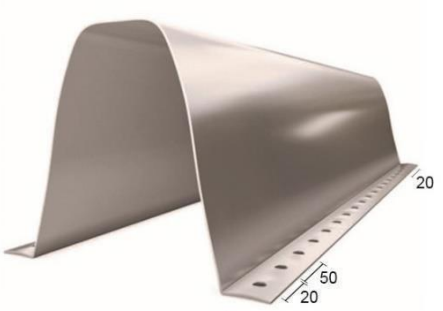
Ω120	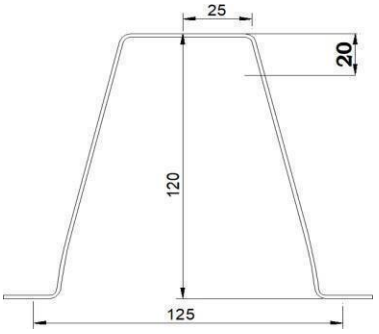	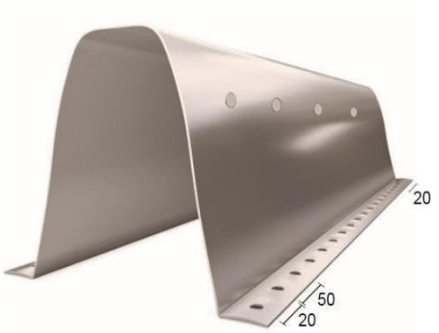
Ω140**	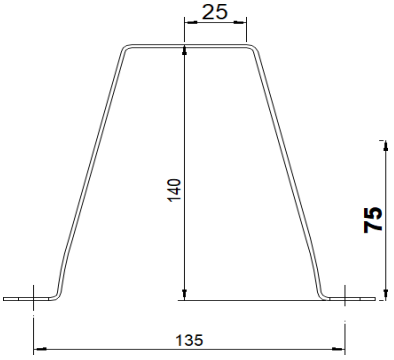	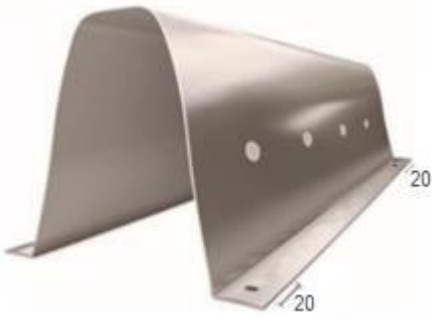

DESIGNAÇÃO	PERFIL 2D	PERFIL 3D
Ω160	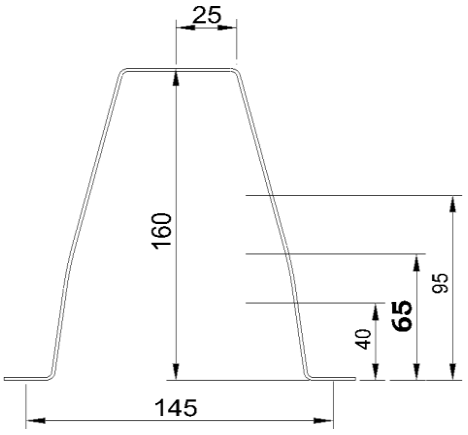	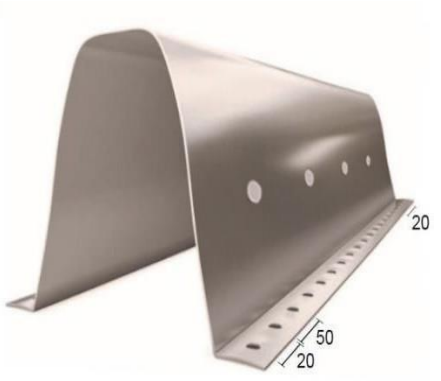
Ω200	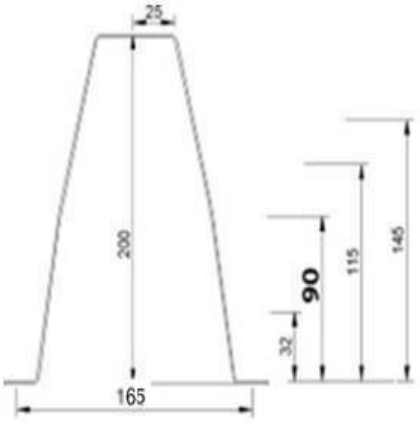	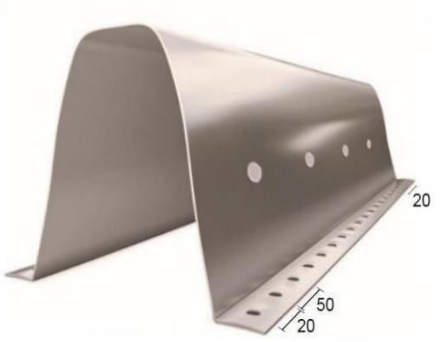
Ω250	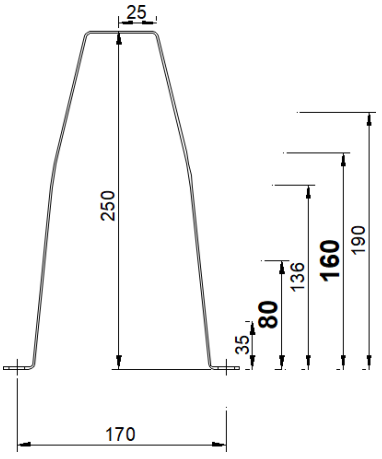	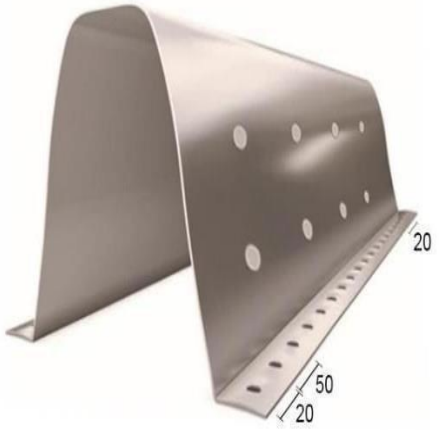

***Nos Perfis Ω160, Ω200 e Ω250 o valor a negrito é a furação standard, mas poderão ser utilizadas as outras medidas de furação.**

****No perfil Ω140: Opção 1: A furação continua da alma, sem qualquer furação nas abas.**

Opção 2: Furação nas abas e na alma não continuada, á medida do cliente.

Nota:

- Comprimento do ómega em múltiplos de 50mm;
- Furação standard a 20mm do início/final do ómega e restante em múltiplos de 50mm;
- Máximo de 6 furos na transversal.